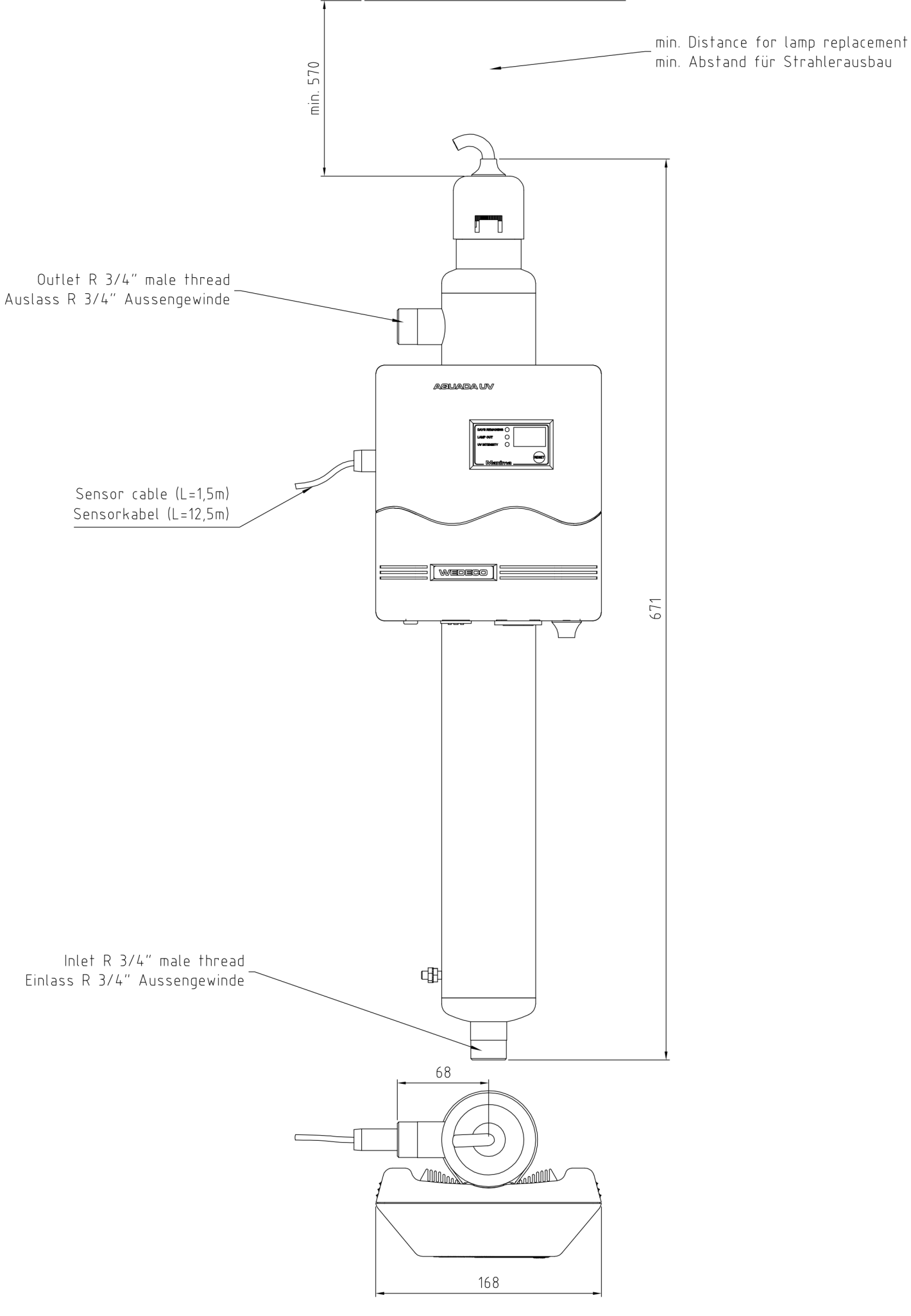
min. 570
min. Distance for lamp replacement
min. Abstand für Strahlerausbau
Outlet R 3/4" male thread
Auslass R 3/4" Aussengewinde
AQUADA UV
Sensor cable (L=1,5m)
Sensorkabel (L=12,5m)
WEDECO
671
Inlet R 3/4" male thread
Einlass R 3/4" Aussengewinde
68
168

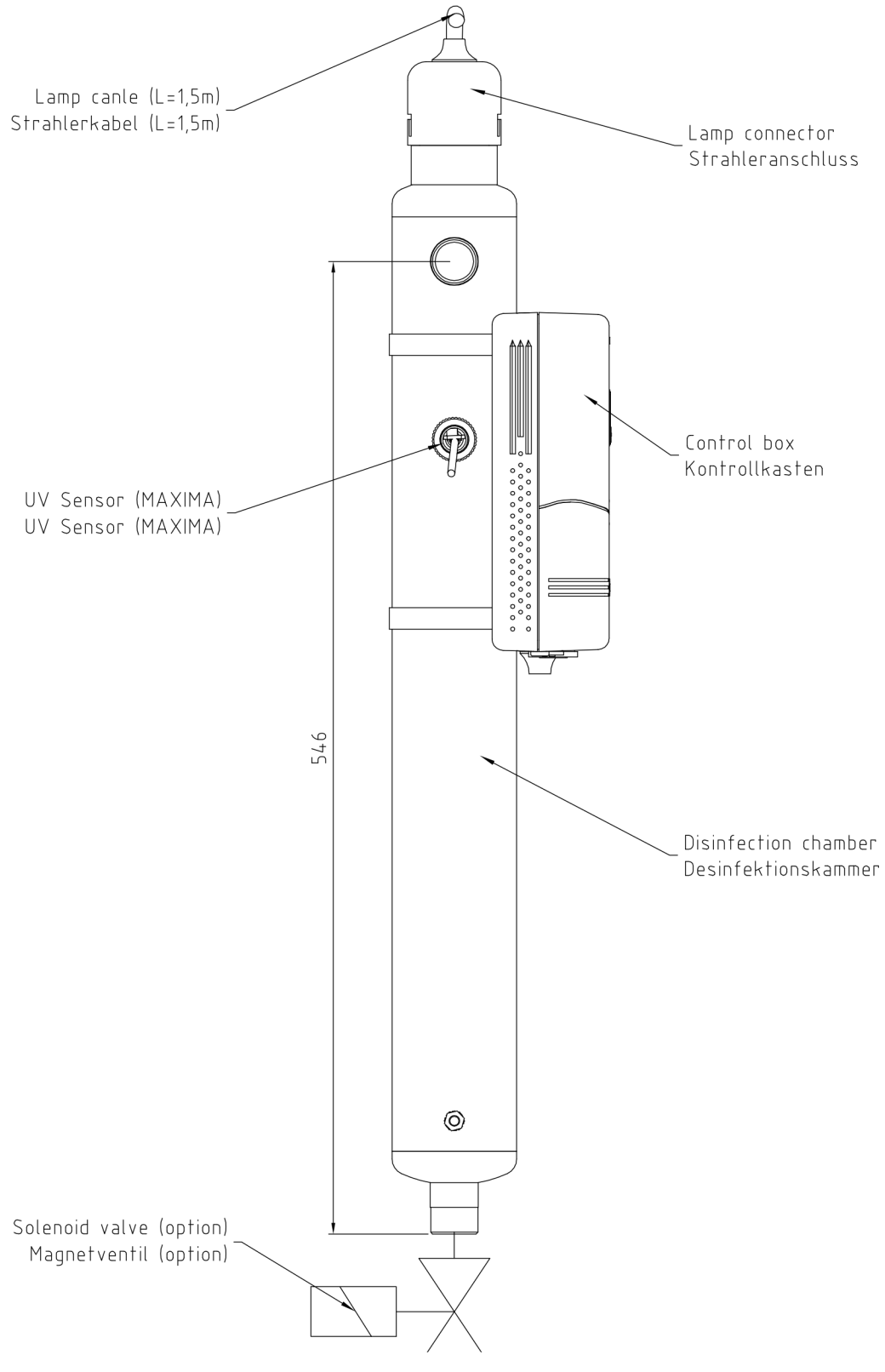
Lamp canle (L=1,5m)
Strahlerkabel (L=1,5m)
Lamp connector
Strahleranschluss
Control box
Kontrollkasten
UV Sensor (MAXIMA)
UV Sensor (MAXIMA)
546
Disinfection chamber
Desinfektionskammer
Solenoid valve (option)
Magnetventil (option)